Plan

S1:500

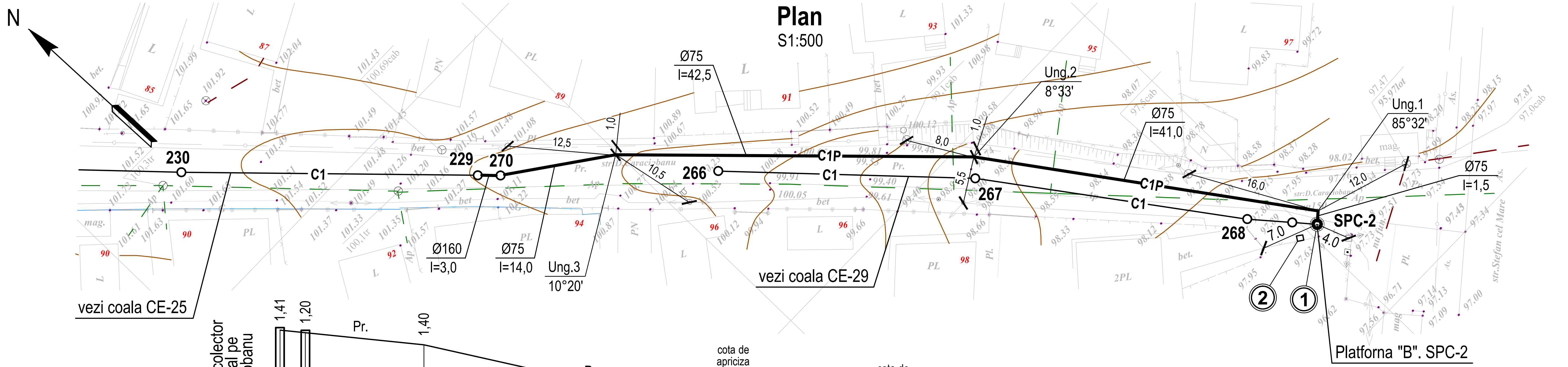

Mv.1:100
Mor. 1:500

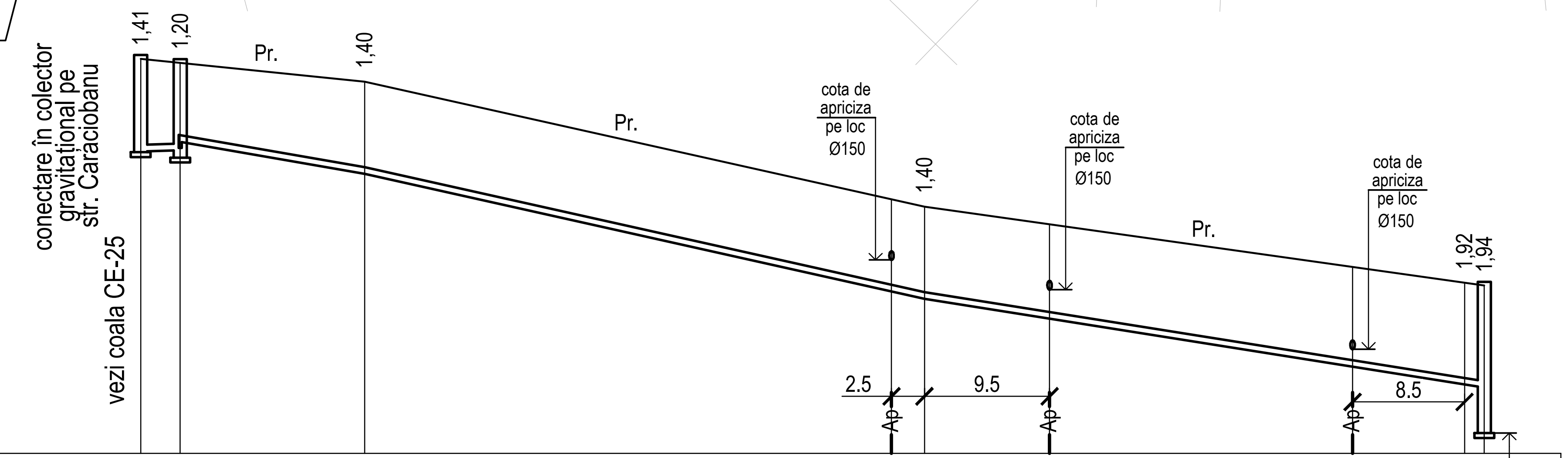

	229	270	Ung.-3	Ap	Ung.-2	Ap	Ap	Ung.-1	SPC-2
Cotă rigolă	99,59	99,59 / 99,74	99,25	97,46	97,35	96,96	96,02	95,67	95,61
Cotă teren proiect									
Cotă teren	101.00	100.94	100,65	98,86	98,75	98,48	97,83	97,59	97,55
Marcare şi tip tub	PVC SN4 SDR41 Ø160 l=3,0	Ţevi din polietilenă PE100 SDR21 Ø75 PN6 l=99,00							
Fundaţie	Pat din sol nisipos h=100 mm								
Panta / Lungime	0,008 / 3,0	0,035 / 14,00	0,045 / 42,50		0,041 / 42,50				
Distanţă	3,00	14,00	42,50		41,00			1,50	
Nr. cămin, unghi curbă	**229**	**270**	Ung.-3		Ung.-2			Ung.-1	SPC-2

Restabilirea îmbrăcămintei drumului din pietriș L=102,00 m

270

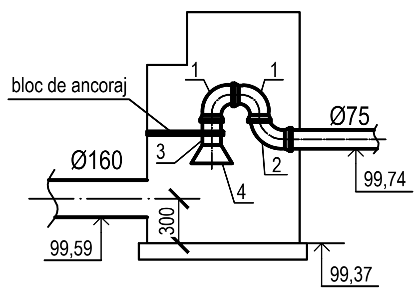

Sch.	Cont.	Foaia	№ doc.	Semn.	Data
IŞP		Budnicov			09.15
Sp. princ.		Chistanova			09.15
Elaborat		Samson			09.15

56-16/2015 B-CE

Sistemul de canalizare menajer-fecaloidă din cartierul locativ Slobodzia, marginit cu străzile Aerodromului, Sorocii, Caraciobanu din mun. Bălți.

Platforma staţiei de pompare de canalizare SPC-1. Reţele exterioare de canalizare sub presiune.

FAZĂ	COALĂ	COLI
PE	2	

Planul şi profilul longitudinal al canalizării sub presiune C1P de la SPC-2 pînă la căm.229.

ITN INTEXNAUCA — INTEXNAUCA S.A.

Nr.inv.orig. | Semn.data | În schimb.nr.